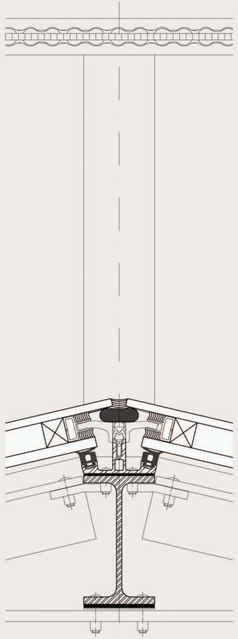

regelschnitt pfosten- riegel-
fassade (von oben nach
unten):

aluminiumschiene
rollenkette (din 8187,
kremos-ketten ag)
edelstahlsonnenschutz
(s_enn – clauss – markisen),
g= 0,0448 kN/qm
edelstahlschwert
schüco deckschale; 12mm
schüco fw50+ sg, variabel
90-180 grad (glashalterung)
neoprentrennlage 3 mm
(zum schutz gegen kontakt-
korrosion)
ipe 100 (nebenträger)
stahllasche (aufgeschweisst)

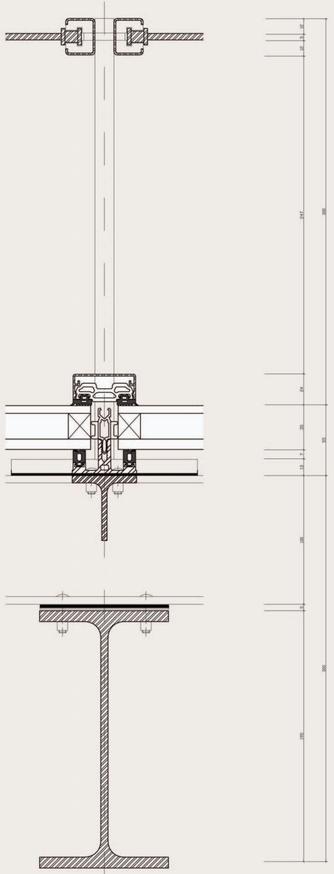

detail 6
regelschnitt pfosten- riegel fassade
m 1:1

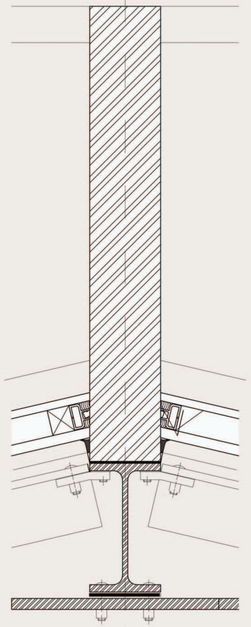

schnitt sonnenschutzhalterung
(von oben nach unten):

aluminiumschiene
rollenkette (din 8187, kremos-
ketten ag)
edelstahlsonnenschutz (s_enn –
clauss – markisen), g= 0,0448
kN/qm
edelstahlschwert
neoprentrennlage 3 mm (zum
schutz gegen kontaktkorrosion)
ipe 100 (nebenträger)
stahllasche (aufgeschweisst)
t 50 (pfosten / druckstab)
neoprenausgleichsschicht 5 mm
ipe 200 (hauptträger)

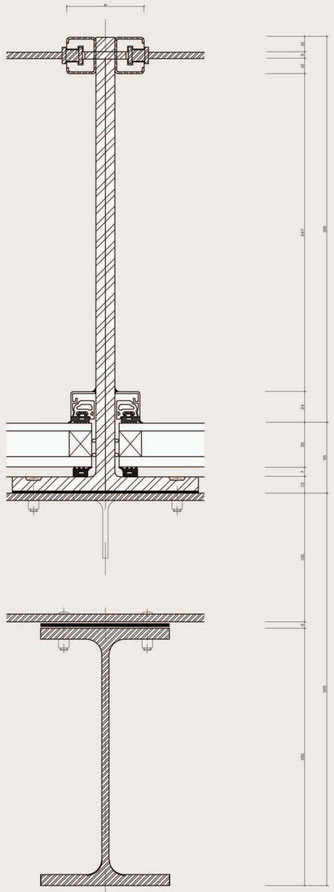

detail 6
schnitt sonnenschutzhalterung
m 1:1

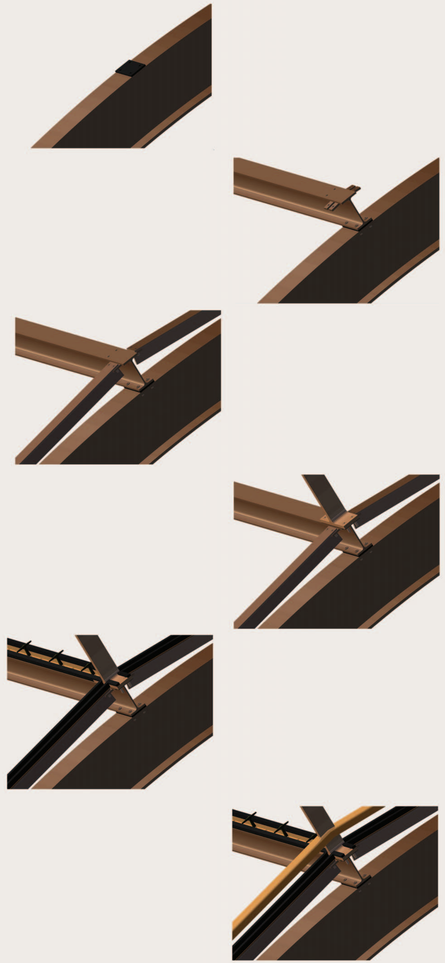

launch ss 03 ibbte uni stuttgart prof. p. schürmann gruppe 11 betr. c. kappei detail 6 m 1:1

michael bientzle 20 38 999, peter just 20 42 493, mark kaul 20 42 105, sarah schalles 20 52 755, hendrik schmidt 20 52 849