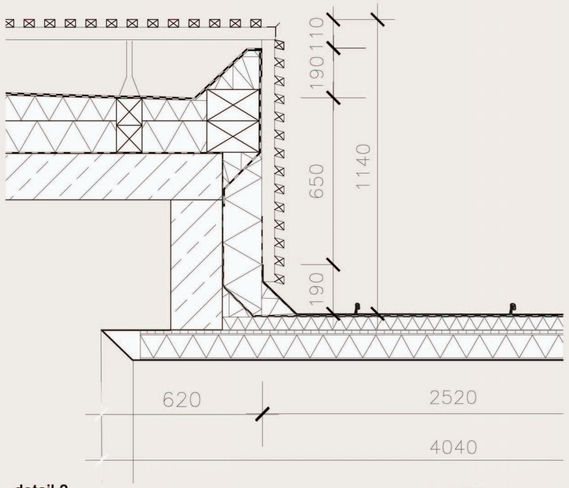

detail 3

ausbildung attika- übergang (von oben nach unten in mm):

dachdeckung lerchenholz 40x30
konterlattung 50x60
aufständerung, fa. mp tec
bituminöse dichtungsbahnen doppellagig
gefälledämmung 2%, u=0,03
wärmedämmung polystyrol, 150
stahlbetondecke c20/25, 180

übergang:
aluminiumblech, fa. alcon, ff3, rubinrot
bituminöse dichtungsbahn
wärmedämmung, fa. wacker
osb platte, 12
ipe 100
wärmedämmung, mineralwolle
aluminiumblech, fa. alcan, ff3, rubinrot

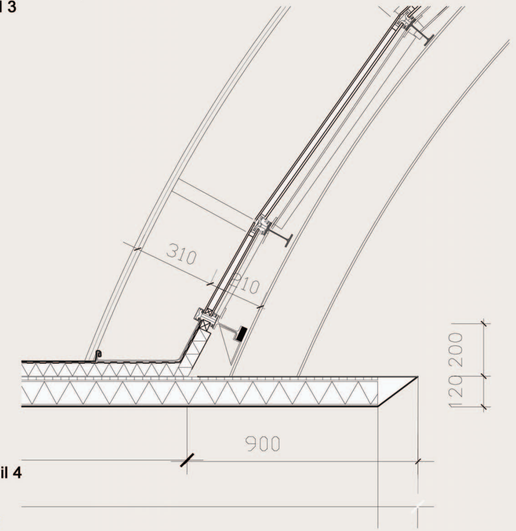

detail 4

ausbildung attika an hauptkörper (von oben nach unten in mm):

aluminiumfassade schüco, typ royal s
bituminise dichtungsbahn, doppellagig
aluminiumblech, fa. alcan, ff3, rubinrot
dachaufbau vgl. vorher. detail.

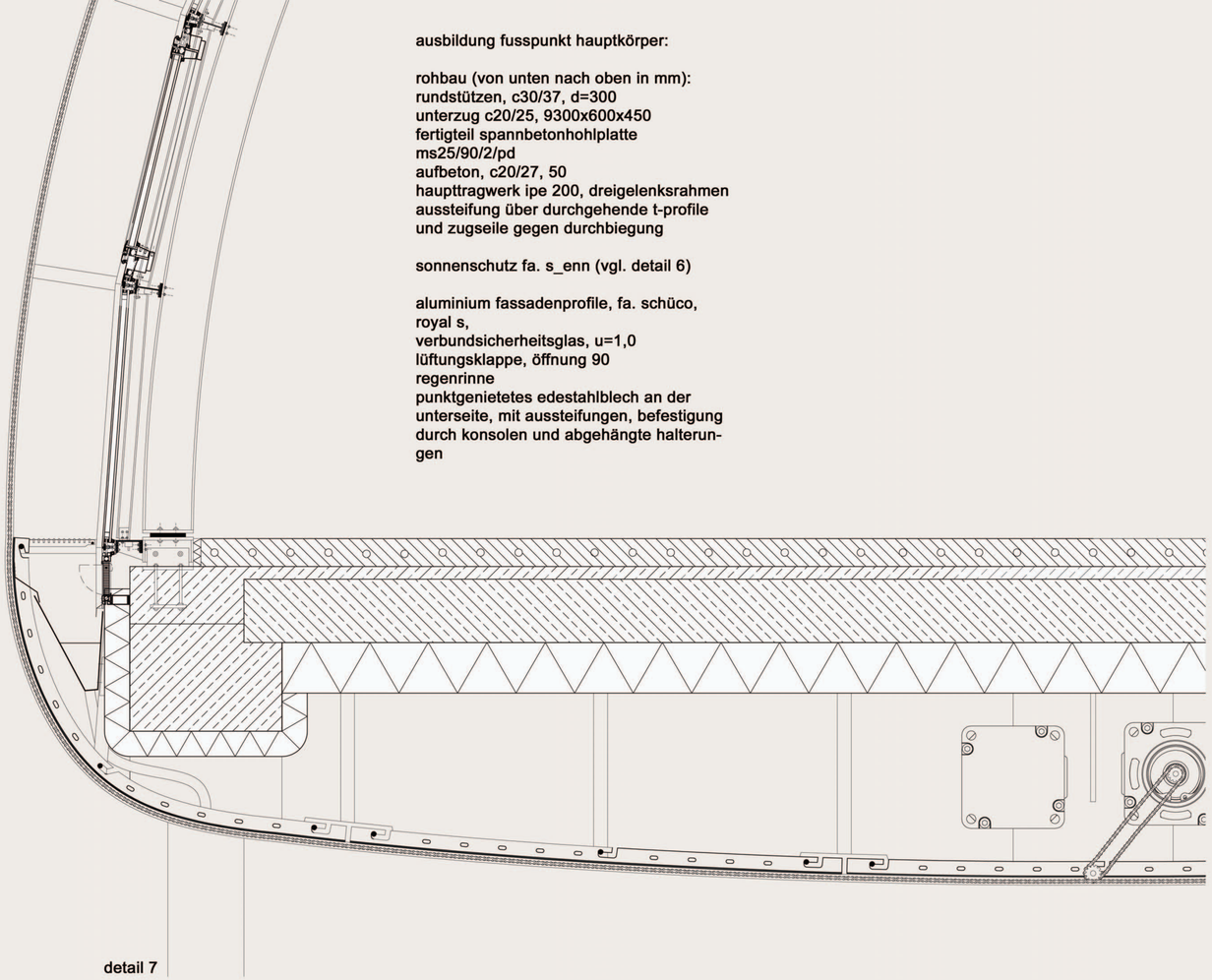

detail 7

ausbildung fusspunkt hauptkörper:

rohbau (von unten nach oben in mm):
rundstützen, c30/37, d=300
unterzug c20/25, 9300x600x450
fertigteil spannbetonhohlplatte ms25/90/2/pd
aufbeton, c20/27, 50
haupttragwerk ipe 200, dreigelenksrahmen
aussteifung über durchgehende t-profile und zugseile gegen durchbiegung

sonnenschutz fa. s_enn (vgl. detail 6)

aluminium fassadenprofile, fa. schüco, royal s,
verbundsicherheitsglas, u=1,0
lüftungsklappe, öffnung 90
regenrinne
punktgenietetes edestahlblech an der unterseite, mit aussteifungen, befestigung durch konsolen und abgehängte halterungen

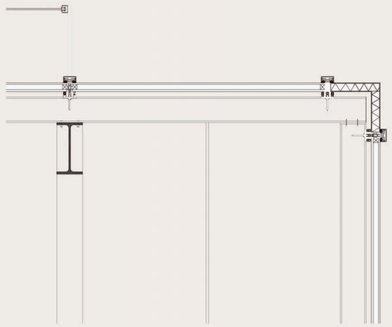

detail fassadenabschluss kopfpunkt m 1:5:

aluminium fassade, schüco royal s
auskragende nt ipe 100 um 1160, auf ipb 100 aufliegend
fassade entkoppelt
verbindungsstück ecke:
wärmegedämmtes edelstahl element

michael bientzle 20 38 999, peter just 20 42 493, mark kaul 20 42 105, sarah schalles 20 52 755, hendrik schmidt 20 52 849